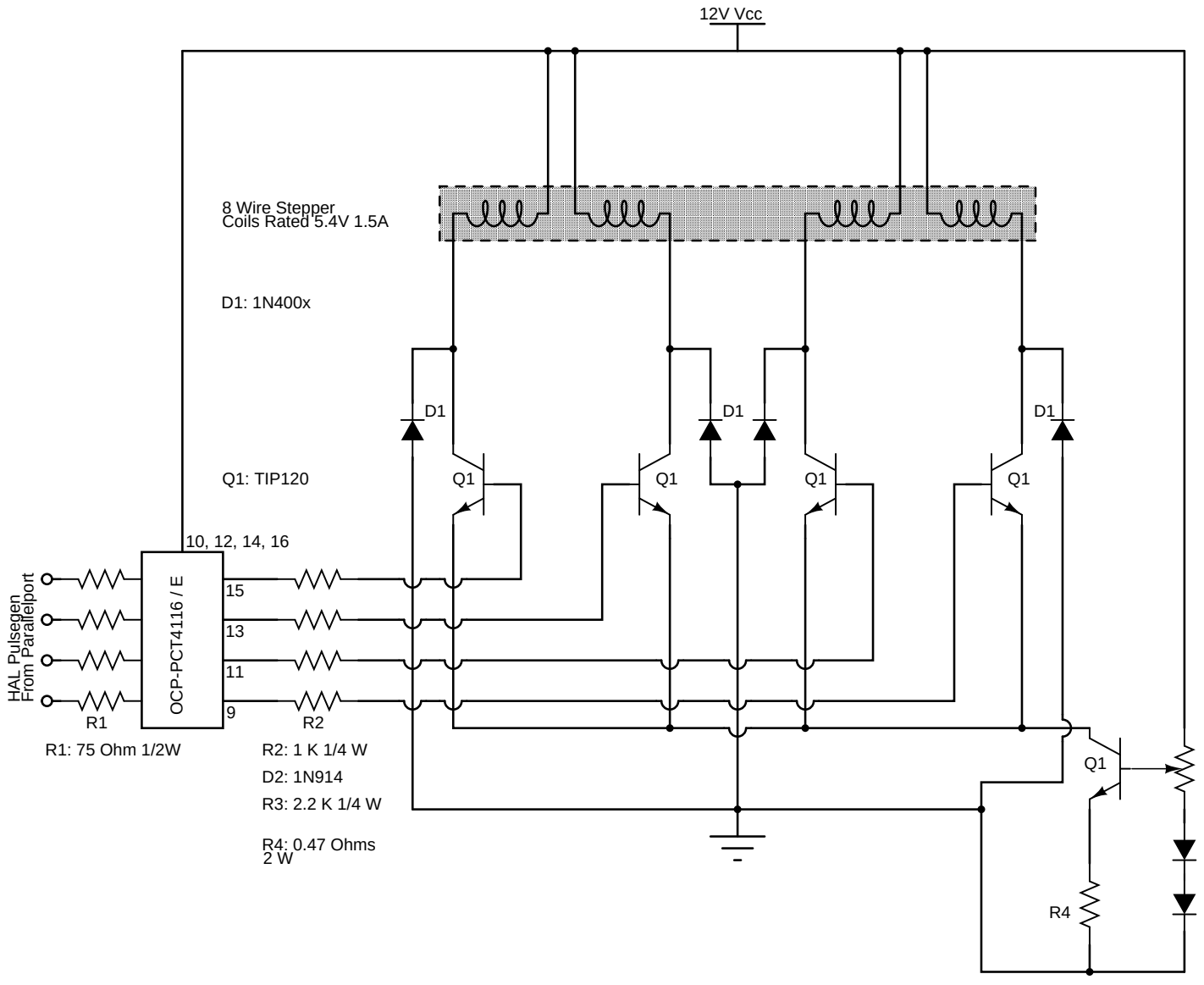
12V Vcc
8 Wire Stepper
Coils Rated 5.4V 1.5A
D1: 1N400x
D1
D1
D1
Q1: TIP120
Q1
Q1
Q1
Q1
10, 12, 14, 16
HAL Pulsegen
From Parallelport
OCP-PCT4116 / E
15
13
11
9
R1
R2
R1: 75 Ohm 1/2W
R2: 1 K 1/4 W
D2: 1N914
R3: 2.2 K 1/4 W
R4: 0.47 Ohms
2 W
Q1
R4